INSTRUCTIONS / INSTRUCTIES / GEBRAUCHSANLEITUNG

NYON RX GU10 AUTO

CODE	Socket	AC	Watt Max	Lamp
DO37015	GU10 AUTO	AC 230V	50W	PAR16

	F	N	D	E
	Montage au plafond en encastré uniquement.	Inbouw Plafondmontage alleen.	Nur für Deckeneinbaumontage.	Recessed ceiling mounting only.
	Usage intérieur uniquement.	Alleen voor binnengebruik.	Nur für den Innenbereich.	Indoor use only.
IP 23	Protection contre les pénétrations des corps solides supérieurs à 12mm. Protection contre les chutes verticales de gouttes d'eau avec angle d'inclinaison de max. 60°.	Bescherming tegen het binnendringen van lichaam > 12mm en tegen verticaal vallende waterdruppels met een inclinatie van max. 60°.	Schutz gegen Eindringen von Körpern von mehr als 12mm. Schutz gegen vertikalfallende Wassertropfen mit einem max. Gefälle von 60°.	Protected against the ingress of solid bodies greater than 12 mm. Protected against rain.
IK 04	Résistance : 0,50 Joule.	Weerstand : 0,50 Joule.	Widerstand : 0,50 Joule	Resistance : 0,50 Joule
	Produit dont les parties accessibles sont séparées des parties actives par double isolation ou isolation renforcée.	Product waarvan die toegankelijke delen geschieden zijn van de actieve delen, door een dubbele of een versterkte isolatie.	Produkt von welchen die zugänglichen Teile getrennt sind von den aktiven Teilen, durch eine doppelte oder eine verstärkte Isolierung.	Live parts are equipped with additional isolation protection, such as reinforced or double insulation.
78	Diamètre de percement pour insérer le luminaire. (78mm)	Gatdiameter voor de armatuur in te voegen. (78mm)	Durchmesser der Bohrung für die Leuchte. (78mm)	Hole cut to insert luminaire (78mm)
15°	Orientation vertical possible du luminaire pour un maximum de 15°.	Verticale oriëntatie van het toestel mogelijk tot een maximum van 15°.	Vertikale Orientierung der Leuchte möglich bis zu einem maximum von 15°.	Vertical orientation maximum to 15°.
355°	Orientation horizontal possible du luminaire pour un maximum de 355°.	Horizontale oriëntatie van het toestel mogelijk tot een maximum van 355°.	Horizontale Orientierung der Leuchte möglich bis zu einem maximum von 355°.	Horizontal orientation maximum to 355°.
CE	Homologation CE.	CE gekeurd.	CE Genehmigung.	Product in conformity CE.
650°	Testé à 650°.	Getest bij 650°.	Getestet bei 650°.	Test on 650°.
	Le produit ne peut pas être recouvert après montage, même par un isolant.	De armatuur kan na de installatie niet bedekt worden, zelfs door een isolatie.	Das Produkt kann nach der Installation nicht abgedeckt werden, auch nicht durch eine Isolation.	Product can not be covered after installation even with insulation.
	Luminaires conçus pour être utilisés uniquement avec des lampes halogènes autoprotégées.	Armaturen die zijn ontworpen voor alleen gebruik met zelfbeschermingshalogeenlampen.	Leuchten entworfen nur für den Einsatz von Selbstschutz-Halogen-Lampen.	Lighting designed only to be used with self-protected halogen lamps.
F	Montage sur surfaces inflammables.	Opstelling toegelaten op ontvlambaar materiaal.	Montage auf brennbare Oberflächen erlaubt.	Suitable for installation on normally flammable surfaces.
	Produit sous haute température en fonctionnement. Interdiction d'avoir des objets ou des parois proches pendant toute la durée de dégagement de chaleur. Même après extinction.	Product onder hoge temperatuur bij werking. Verbod voorwerpen of muren nabij te hebben gedurende de hele oververhitting, zelfs na uitdoving.	Produkt unter hoher Temperatur bei Betrieb. Verbot Gegenstände oder Wände in der Nähe zu haben während der ganzen Dauer der Überhitzung, auch nach dem Erlöschen.	Produkt emitting high temperature. Can not be installed too close of walls and objects even after extinction.
	Attention ! Risque d'électrocution. Extinction de la source électrique avant chaque manipulation.	Let op gevaar voor elektrokuteren. Afsluiten van de stroom voor iedere manipulatie.	Achtung Gefahr eines elektrischen Schlags. Stromquelle abschliessen bevor jede Manipulation.	Attention! Risk of electric shock. Switch off before any intervention on the luminaire.
230 V	A connecter à un courant alternatif de 230V.	Aan te sluiten op een AC-circuit van 230V.	An eine AC-Schaltung von 230 Volt an zu schliessen.	To connect to a 230v AC circuit.
316	Inox 316. Nettoyer régulièrement avec un produit adapté pour éviter toute corrosion. Pas d'agent mordant ni de matériau abrasif.	Inox 316. Regelmatig reinigen met een aangepast product om corrosie te voorkomen. Geen bijtend vloeistof of schurende materialen gebruiken.	Regelmäßig mit einem geeigneten Produkt reinigen um Korrosion zu vermeiden. Kein Beizmittel oder Schleifmittel verwenden.	Clean regulary with a suitable product to prevent corrosion. No mordant or abrasive material.
2	Garantie 2 ans.	2 jaar garantie.	2 Jahre Garantie.	2 years warranty.
	L'appareil doit être éliminé dans des centres de ramassage spécialisés.	Het toestel moet worden afgevoerd in een speciale collectie centra.	Das Gerät muss von einer speziellen Sammelstelle entsorgt werden.	Luminaire must be disposed in specialized collection center.
V	Source remplaçable par un end-user.	Lichtbron vervangbaar door eindgebruiker.	Lichtquelle vom Endbenutzer austauschbar.	Replaceable light source by an end-user.

• Toutes les sources de chaleur (ampoules, transformateurs, convertisseurs, …) doivent obligatoirement être suffisamment espacées et ventilées pour empêcher l'incendie. Veuillez nous contacter lors de cas particulier de montage.	• Alle warmtebronnen (lampen, transformatoren, omvormers, ...) moeten voldoende worden geventileerd en op een voldoende afstand zijn om de brand te voorkomen. Neem contact met ons op in geval van speciale montage.	• Alle Wärmequellen (Lampen, Transformatoren, Umformer, ...) müssen ausreichend belüftet sein und einen genügenden Abstand haben um das Feuer zu verhindern. Bitte kontaktieren Sie uns bei einer speziellen Montage.	• All heat source (bulbs, transformers, converters, …) are required to be sufficiently spaced and ventilated to prevent the fire. Please contact us in case of special installation.
• Ce document doit être conservé pendant toute la durée de vie du produit.	• Dit document moet worden bewaard voor de hele levensduur van het product.	• Dieses Dokument muss für die ganze Lebensdauer des Produkts aufbewahrt	• This document must be kept for the all lifetime of the product.
• Le produit ne sera ni échangé, ni repris en cas d'erreur de montage.	• Het product wordt nog terug genomen, nog vervangen bij foutieve installatie.	• Das Produkt wird weder zurückgenommen noch umgetauscht bei falscher Installation.	• The product can't be returned or exchanged following to installation error.
• INDIGO se réserve le droit de modifier les spécifications sans préavis.	• INDIGO behoudt zich het recht om specificaties te wijzigen zonder voorafgaande kennisgeving.	• INDIGO behält das Recht für Spezifikationen, ohne vorherige Ankündigung, zu ändern.	• INDIGO reserve the right to modify specifications without prior notice.
Le luminaire doit être monté et installé par un professionnel et il sert uniquement à éclairer.	**De armatuur moet worden gemonteerd en geïnstalleerd door vakmensen en dient alleen om te verlichten.**	**Die Leuchte darf nur von Fachleuten montiert und installiert werden und dient nur zur Beleuchtung.**	**The fixture should be assembled and installed by professionals and used only to illuminate.**

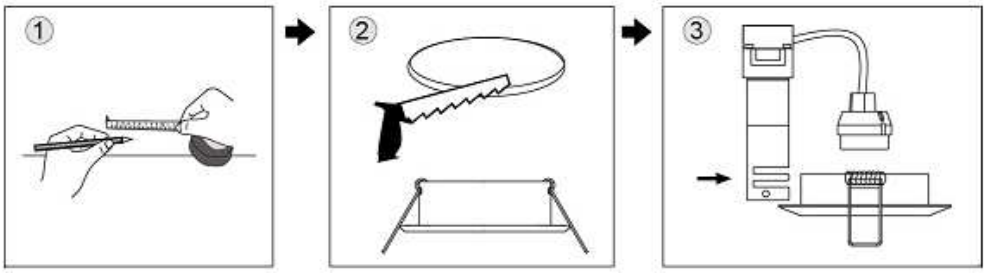
1
2
3

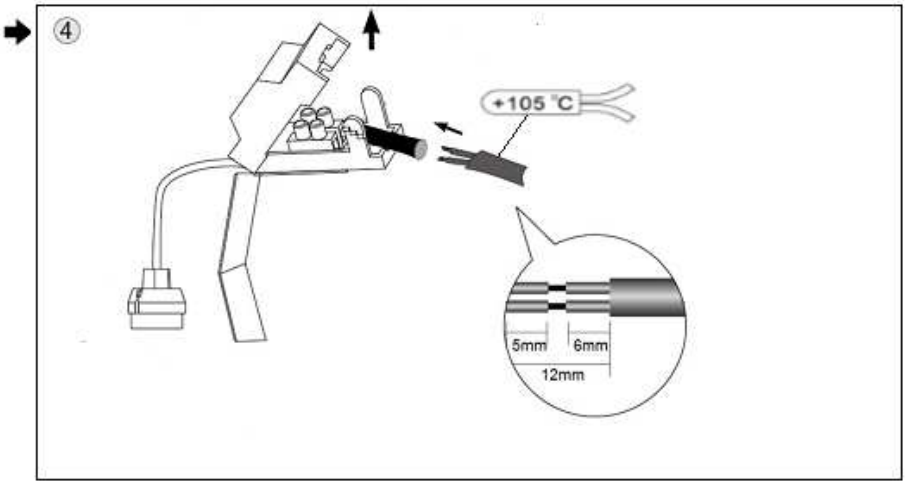
4
+105 °C
5mm
6mm
12mm

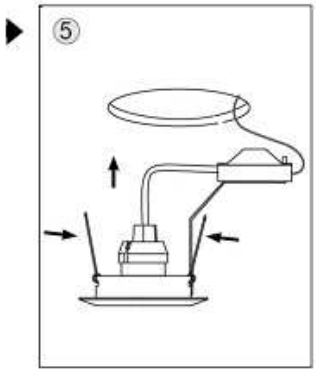
5

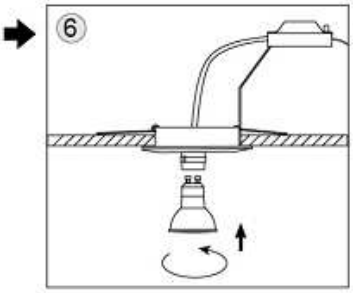
6

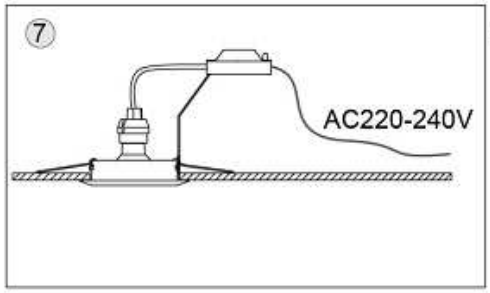
7
AC220-240V

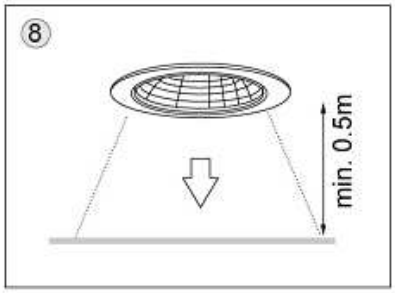
8
min. 0.5m

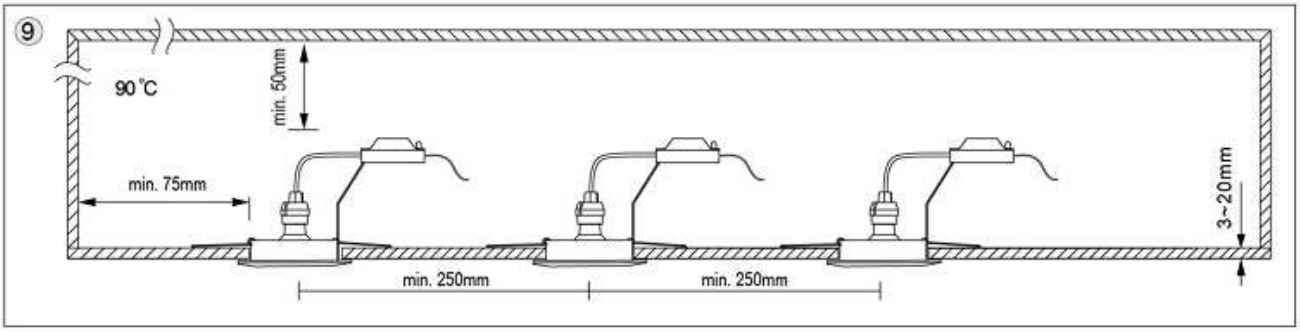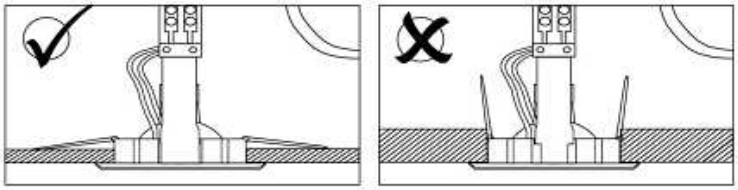
9
90 °C
min. 50mm
min. 75mm
3~20mm
min. 250mm
min. 250mm