LIDY A SENSOR

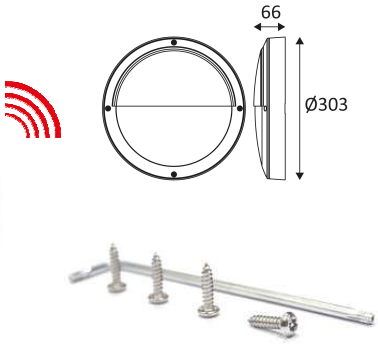

- Applique murale asymétrique pour éclairage intérieur et extérieur.
- 3000K ou 4000K au choix via un interrupteur dans le luminaire.
- Avec détecteur HF 360°, zone de détection réglable max. 10m de diamètre.
- Avec clé et vis anti-vandale.
- Convertisseur non dimmable intégré dans l'appareil.

Ce produit contient 1 source(s) lumineuse(s) d'efficacité énergétique E.

CODE	COULEUR	MATIÈRE	AC	LED	T° (K)	LED Lumen	System Lumen
BU10405	NOIR	POLYCARBONATE	AC 230V	28W	3000-4000K	4810 Lm (4000K)	2930 Lm (4000K)
BU10430	BLANC	POLYCARBONATE	AC 230V	28W	3000-4000K	4810 Lm (4000K)	2930 Lm (4000K)

NOIR

BLANC

Montage sur un mur uniquement.

Usage intérieur et extérieur.

IP 66 — Etanchéité aux poussières. Etanchéité aux jets d'eau puissants.

IK 10 — Protection contre une énergie de choc de 20 Joules.

Produit dont les parties accessibles sont séparées des parties actives par double isolation ou isolation renforcée.

Homologation CE.

CRI >80 — IRC>80

3000K 4000K — Température de couleur à sélectionner.

LED L70B50 50.000h — "Durée de vie" des moteurs de lumière.

RG1 — Risque photobiologique RG1

850° — Testé à 850°.

Anti-vandale.

Alimentation incluse.

Avec détecteur de mouvement.

3 — Garantie 3 ans.

Courbe photométrique disponible sur le site web: www.indigo-lighting.com

Driver remplaçable par un électricien.

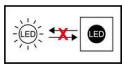

Source de lumière non remplaçable.